MB 02 MOBILIÁŘ: BETONOVÉ LAVIČKY (CELKEM 4 ks)

PŮDORYS

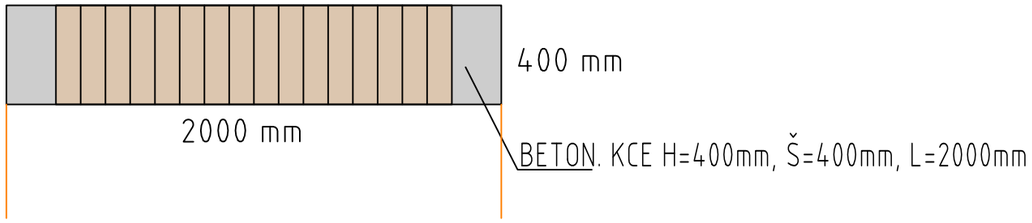

ČELNÍ POHLED

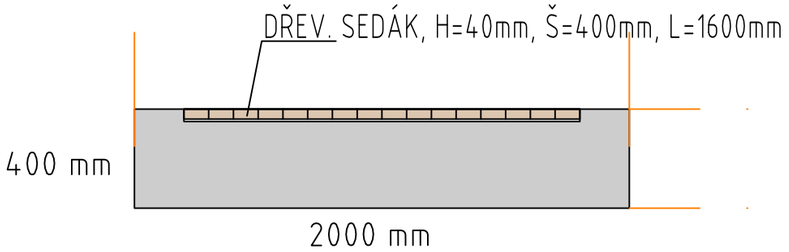

BOČNÍ POHLED

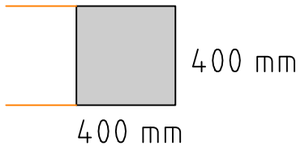

SPECIFIKACE

MOBILIÁŘ: BETONOVÉ LAVIČKY	CELKEM 4 ks
ROZMĚRY:	2 000 x 400 x 400 mm
MATERIÁL:	PŘÍRODNÍ BETON, DŘEVĚNÝ SEDÁK
HMOTNOST:	450 kg

BETONOVÁ LAVIČKA, DŘEVĚNÝ SEDÁK, VÝŠKA SEDACÍ PLOCHY: 400 mm, POVRCH TVOŘEN HLADKÝM BETONEM, BEZÚDRŽBOVÝ PROVOZ, DLOUHÁ ŽIVOTNOST, VYSOKÁ PEVNOST A ODOLNOST, VHODNÁ DO VENKOVNÍHO PROSTŘEDÍ, MOŽNÉ UMÍSTĚNÍ NA JAKÝKOLIV PODKLADNÍ TERÉN, VYSOKÁ STABILITA A ODOLNOST VŮČI POVĚTRNOSTNÍM VLIVŮM A POČASÍ. PRODUKT JE VYROBEN TECHNOLOGÍÍ VIBROLITÍ BETONU.

PERSPEKTIVA

MB 03 MOBILIÁŘ: ODPADKOVÝ KOŠ (CELKEM 1 ks)

PŮDORYS

ČELNÍ POHLED

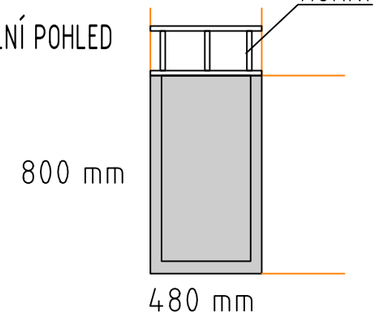

BOČNÍ POHLED

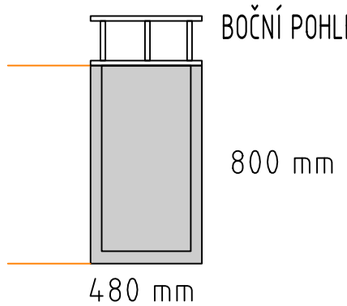

SPECIFIKACE

MOBILIÁŘ: ODPADKOVÝ KOŠ	CELKEM 1 ks
ROZMĚRY:	ø480 x 800 mm + KRYT ø490 x 210 mm
MATERIÁL:	PŘÍRODNÍ BETON, ZINK. VLOŽ, HORNÍ KRYT
HMOTNOST:	150 kg

BETONOVÝ JEDNOVRSTVÝ PRVEK NA BÁZI CEMENTU A PLNIVA (KAMENIVA), MODIFIKOVANÉHO EKOLOGICKY NEZÁVADNÝMI ZUŠLECHŤUJÍCÍMI PŘÍSADAMI. VHODNÉ PRO POUŽITÍ VE VENKOVNÍM PROSTŘEDÍ, VYSOKÁ STABILITA A ODOLNOST VŮČI POVĚTRNOSTNÍM VLIVŮM A POČASÍ. VYSOKÉ UŽITNÉ VLASTNOSTI, VYSOKÁ PEVNOST A ODOLNOST VŮČI POVĚTRNOSTNÍM VLIVŮM A MRAZUVZDORNOST. SOUČÁSTÍ PRODUKTU JE HORNÍ KRYT NA ODPADKOVÝ KOŠ – VARIANTA BEZ POPELNÍKU.

PERSPEKTIVA

REVIZE 30.03.2026
+0,000 = 396,800

STAVBA

NOVOSTAVBA MULTIFUNKČNÍHO SPORTOVNÍHO HŘIŠTĚ PŘI GYMNÁZIU A SPŠ FRENŠTÁT POD RADHOŠTĚM VČETNĚ NAPOJENÍ NA INŽENÝRSKÉ SÍTĚ, OPLOCENÍ A ZPEVNĚNÝCH PLOCH

ČÍSLO PARCELY: 1499, 1500; K.Ú. FRENŠTÁT POD RADHOŠTĚM [634719]

INVESTOR: GYMNÁZIUM A SPŠ ELEKTROTECHNIKY A INFORMATIKY, F.P.R, P.O.
ADRESA: KŘIŽÍKOVA 1258, 744 01 FRENŠTÁT POD RADHOŠTĚM

VEDOUCÍ PROJEKTANT: DUPLEX s.r.o.
28.ŘÍJNA 875/275, 709 00 OSTRAVA - MARIÁNSKÉ HORY

ČÍSLO SADY

OBJEKT: SO 01 MULTIFUNKČNÍ SPORTOVNÍ HŘIŠTĚ

STUPEŇ: DOKUMENTACE PRO PROVÁDĚNÍ STAVBY
ČÁST: D DOKUMENTACE OBJEKTŮ, D.1 ARCHITEKTONICKO-STAVEBNÍ ŘEŠENÍ, D.1.1.2 VÝKRESOVÁ ČÁST
OBSAH: VENKOVNÍ MOBILIÁŘ: ŘEŠENÍ LAVIČEK A ODP. KOŠE

ODPOVĚDNÝ PROJEKTANT: ING. ARCH. DUŠAN ROSYPAL, AUTORIZOVANÝ ARCHITEKT ČKA 00752
PODPIS:

FORMÁT:
DATUM: 03/2026
MĚŘÍTKO: 1 : 200

PROJEKTANT STAVEBNÍ ČÁSTI:
DUPLEX s.r.o.
ARCHITEKTONICKÝ ATELIÉR
28.ŘÍJNA 875/275
OSTRAVA MARIÁNSKÉ HORY
tel.: +420 596 630 660
mob.: +420 604 311 041, +420 737 867 470
e-mail: duplexarchitekti@seznam.cz
www.duplexarchitekti.cz

PROJEKT Č.: 16/25
ČÍSLO VÝKRESU:
PROJEKTANT: ING.ARCH.D.ROSYPAL
VYPRACOVAL: ING.ARCH.M.KOTLÁR

PROJEKT Č.	OBJEKT	STUPEŇ	ČÁST. DOK.	POŘAD. ČÍSLO	REVIZE
16/25	01-	DPS	-D-SO	01D.03	A

PROJEKTANT PROFESNÍ ČÁSTI:
PROJEKT Č.:
PROJEKTANT:
VYPRACOVAL:
DATUM

DOKUMENTACE JE DUŠEVNÍM VLASTNICTVÍM DUPLEX S.R.O. A NESMÍ BÝT POUŽITA BEZ JEHO VĚDOMÍ